

cristal

led · inox

01

APRESENTAÇÃO

01 APRESENTAÇÃO



Mini Slim



Mini Quadra

Estes refletores são ideais para piscinas novas que tenham na espera tubos de 50 ou 60mm para o **MINI SLIM** e **MINI QUADRA**.

Ambos são opções ideais para fixação direta em tubos de 50mm, pois após instalados os mesmo ficam muito discretos, contando com somente 3,5mm de espessura de flange frontal.

02

DIMENSÕES

02 DIMENSÕES

MINI SLIM

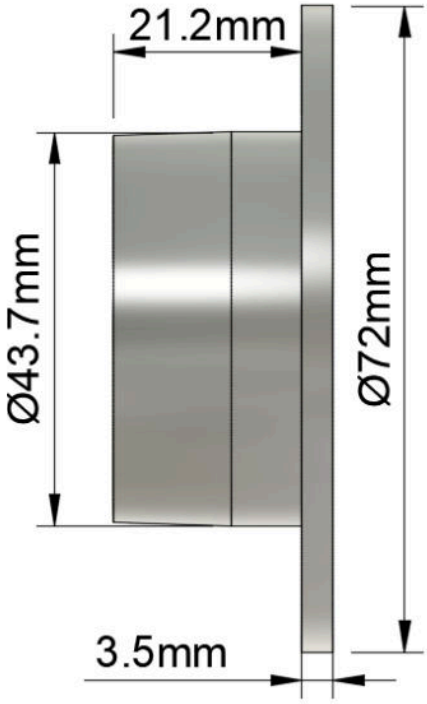

MINI QUADRA

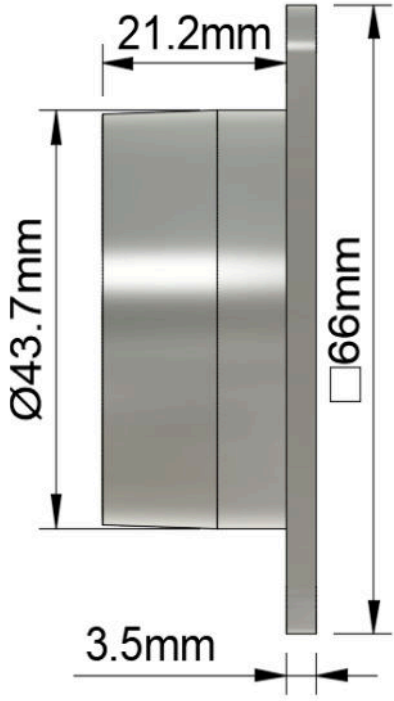

03

ESPECIFICAÇÕES TÉCNICAS

03 ESPECIFICAÇÕES TÉCNICAS

Especificações Mecânicas

Material do Corpo	Duplex 2205 "Plus"
Acabamento do Corpo	Polido Espelhado
Material das Lentes	Resina Ótica
Comprimento de Cabo	3m a 50m
Grau de Proteção	IP68

Especificações Elétricas

Alimentação Refletores Coloridos	12VCC - Ânodo Comum (V+ / R- G- B-)
Alimentação Refletores Monocromáticos	12VCC (V+ / V-)
Cores de LEDs	**Colorido:** RGB (3 em 1) **Monocromáticos:** - Branco (6500K)- Branco Morno (3000K)- Azul (465nm)
Potência	10w e 25w

03 ESPECIFICAÇÕES TÉCNICAS

Especificações Ópticas

Modelo	Ângulo de Facho	Comprimento de Onda (NM) Temperatura de Cor (K)	Fluxo Luminoso (lm)
RGB 10W	170	R: 620nm G: 520nm B:455nm	R: 150lm G: 270lm B:75lm
BRANCO 10W	170	6500K	840lm
BRANCO MORNO 10W	170	3000K	840lm
AZUL 10W	170	465nm	150lm
RGB 25W	170	R: 620nm G: 520nm B:455nm	R: 360lm G: 690lm B:150lm
BRANCO 25W	170	6500K	2200lm
BRANCO MORNO 25W	170	3000K	2200lm
AZUL 25W	170	465nm	410lm

04

ESQUEMA DE LIGAÇÃO ELÉTRICA

04 ESQUEMA DE LIGAÇÃO ELÉTRICA

4.1 EXEMPLO DE LIGAÇÃO DO REFLETOR RGB NA CONTROLADORA RF

Terminais Controladora RF	Cabo do Refletor Cristal Led
Marrom (V+ / Comum)	Marrom
Azul (V- / Negativo)	Azul
Verde (V- / Negativo)	Verde
Vermelho (V- / Negativo)	Vermelho

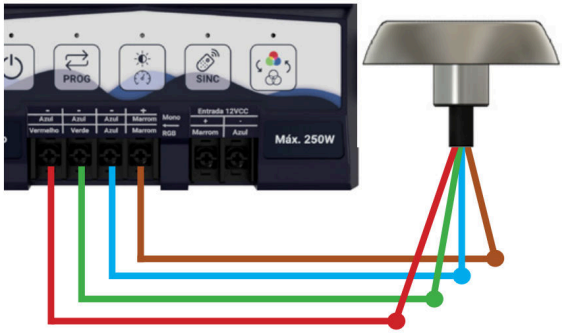

4.2 EXEMPLO DE LIGAÇÃO DO REFLETOR RGB NA CONTROLADORA IOT

Terminais Controladora IOT	Cabo do Refletor Cristal Led
Marrom (V+ / Comum)	Marrom
Azul (V- / Negativo)	Azul
Verde (V- / Negativo)	Verde
Vermelho (V- / Negativo)	Vermelho

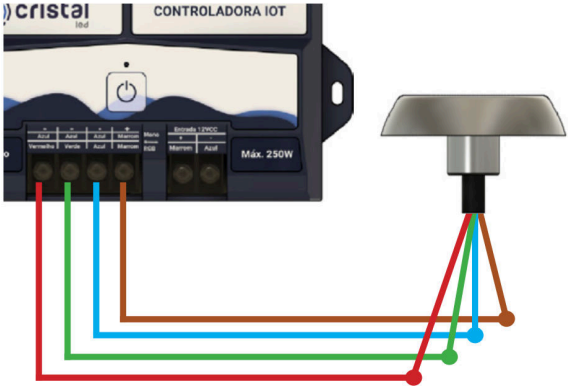

04 ESQUEMA DE LIGAÇÃO ELÉTRICA

4.3 EXEMPLO DE LIGAÇÃO DO REFLETOR MONOCROMÁTICO NA CONTROLADORA RF

Dividir a carga dos refletores igualmente entre os terminais da Controladora RF

Terminais Controladora RF	Cabo do Refletor Cristal Led
Marrom (V+ / Comum)	Marrom
Azul (V- / Negativo)	Azul

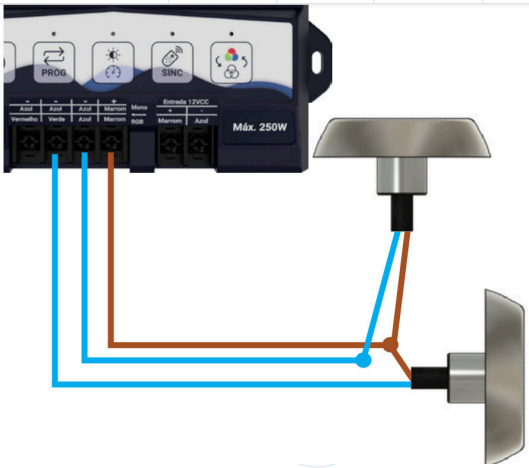

4.4 EXEMPLO DE LIGAÇÃO DO REFLETOR MONOCROMÁTICO EM FONTE BLINDADA CRISTAL LED

Terminais Fonte Blindada	Cabo do Refletor Cristal Led
Marrom (V+ / Comum)	Marrom
Azul (V- / Negativo)	Azul

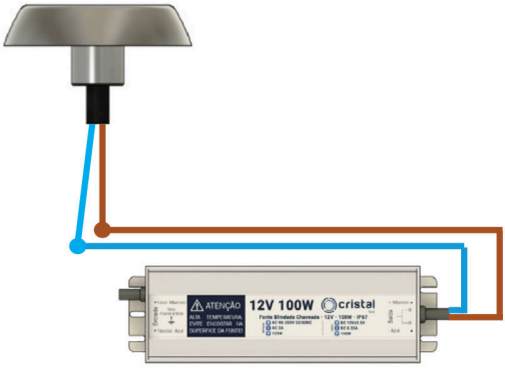

05

INSTALAÇÃO

05 INSTALAÇÃO

5.1 INSTALAÇÃO EM PISCINA DE ALVENARIA COM TUBOS DE PVC 50mm

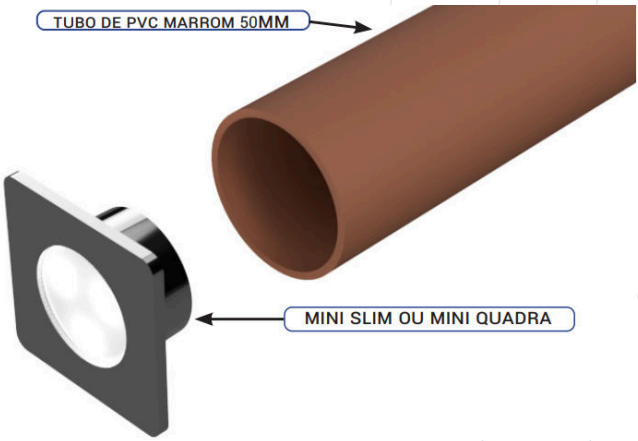

5.2 INSTALAÇÃO EM PISCINA DE ALVENARIA COM TUBOS DE PVC 60mm

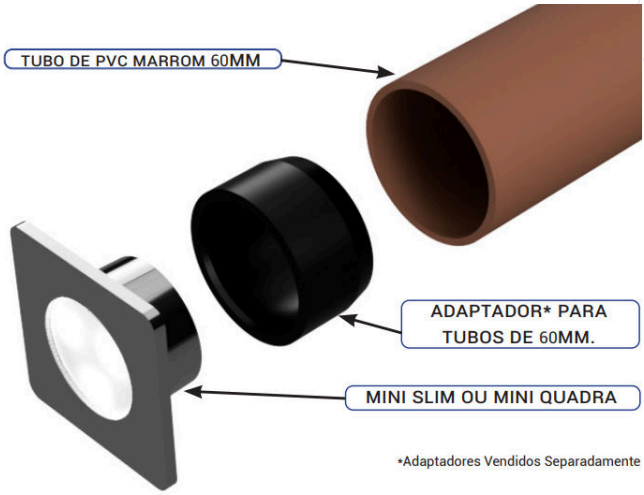

06

RECOMENDAÇÕES

06 RECOMENDAÇÕES

6.1 RECOMENDAÇÃO DA ALTURA DE INSTALAÇÃO DOS REFLETORES.

Para melhor desempenho e homogeneidade da luminosidade dentro da água, sempre aconselhamos colocar o refletor na metade da linha d'água da piscina, lembrando sempre de respeitar o limite mínimo de 10 cm de lâmina d'água acima do refletor.

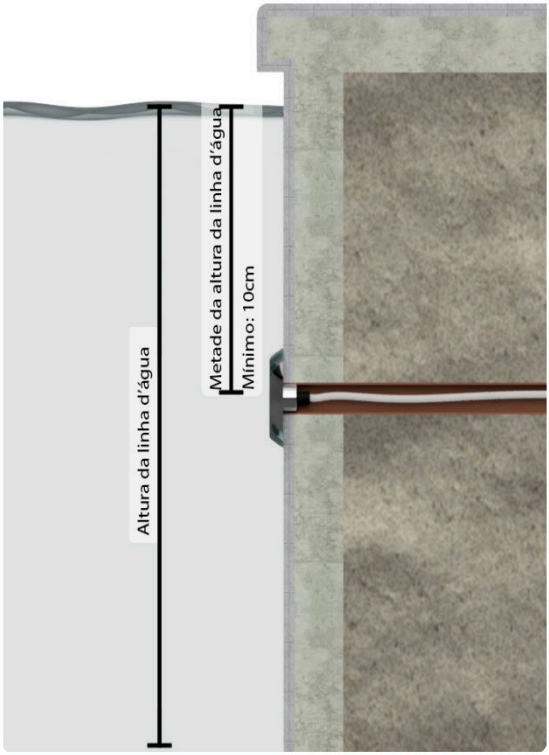

Exemplo: Altura da linha d'água é de 140 cm, a altura ideal para instalação do refletor é de 70 cm.

06 RECOMENDAÇÕES

NUNCA DEIXAR LIGADO ESTE REFLETOR FORA DA ÁGUA POR MAIS DE 2min.

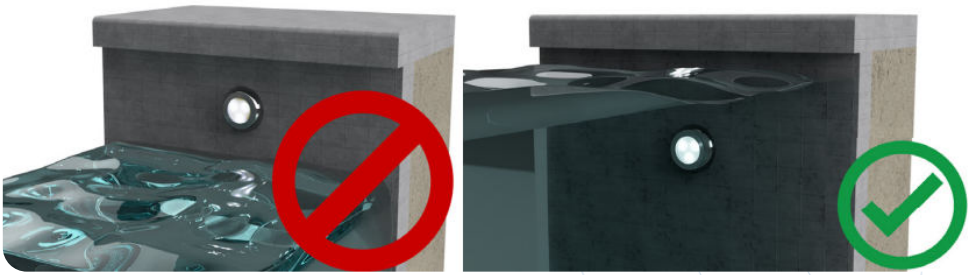

Este refletor foi desenvolvido para uso exclusivo em aplicações submersas, o contato com a água é indispensável para seu funcionamento correto e garantindo a longevidade do produto.

DIRETRIZES TÉCNICAS PARA INTERLIGAÇÃO DE CONDUTORES

Para a preservação da **garantia contratual** e asseguração da **vida útil do equipamento**, as **interconexões dos condutores** devem, obrigatoriamente, ser submetidas ao processo de **estanhagem (solda)** para mitigação de **resistência de contato** e **oxidação.**

A **vedação** deve ser executada através do sistema de **estanqueidade multicamada**, consistindo na aplicação primária de **composto isolante polimérico líquido (fita isolante liquida)**, seguida da vulcanização por **fita de borracha de autofusão (fita de autofusão)**. Este procedimento é indispensável para impedir a **migração de umidade por capilaridade** para o interior do cabo do refletor, garantindo a conformidade do **Índice de Proteção (IP)** e a **isolação dielétrica do sistema**.

07

INFORMAÇÕES COMPLEMENTARES

07 INFORMAÇÕES COMPLEMENTARES

GARANTIAS:

O termo de garantia dos produtos da Cristal Led Inox pode ser encontrado em: https://www.cristalledeinox.com.br

NORMAS:

Deverá ser respeitada a Norma ABNT NBR5410 nas instalações elétricas.

RECOMENDAÇÕES ELÉTRICAS:

- Um dispositivo DR deve ser implementado no sistema para a segurança dos usuários, dimensionado de acordo com a potência da carga.
- Um dispositivo DPS deve ser instalado para assegurar maior proteção contra surtos nos equipamentos elétricos.
- Recomendamos utilizar um cano de 25 ou maior para passagem do cabo do refletor.
- Nunca utilizar transformador.

cristal led·inox

Site

www.cristalledeinox.com.br

Telefone

(12) 3896-2831

E-mail

atendimento@cristalled.com.br

cristal
led·inox

Site

www.cristalledeinox.com.br

Telefone

(12) 3896-2831

E-mail

atendimento@cristalled.com.br