cristal

led·inox

01

# APRESENTAÇÃO

# 01 APRESENTAÇÃO



## AREJADOR

O Arejador Cristal Inox é fabricado em Aço Inox 316L e utiliza um compressor para impulsionar o ar através do dispositivo.

O resultado é a formação de bolhas que adicionam movimento e uma nova experiência visual à água.

02

# DIMENSÕES

# 02 DIMENSÕES

## 2.1 AREJADOR

### AREJADOR DE PISO COM 64 ORIFÍCIOS ALINHADOS ø90MM

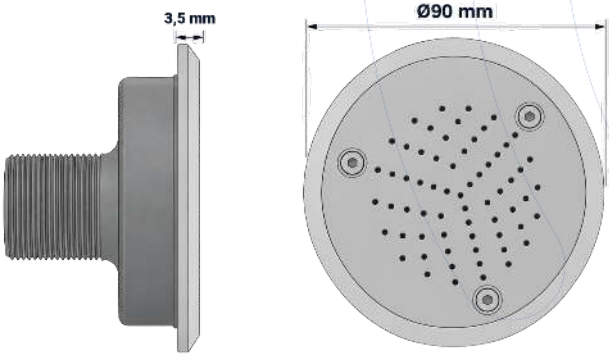


### AREJADOR DE PISO COM 136 ORIFÍCIOS ALINHADOS ø150

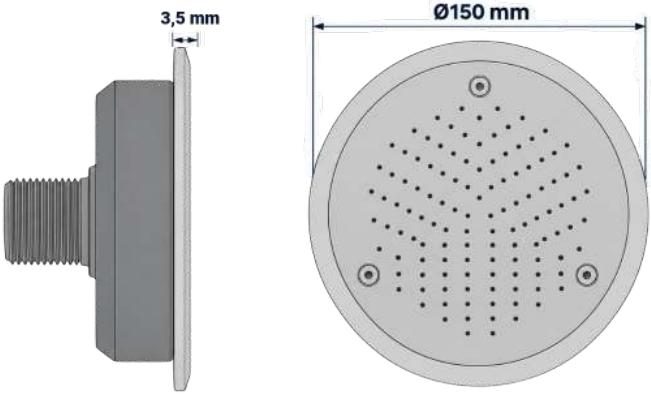

03

# ESPECIFICAÇÕES TÉCNICAS

# 03 ESPECIFICAÇÕES TÉCNICAS

## Especificações Mecânicas

| | |
|---|---|
| **Material do Corpo** | Aço Inox 316L |
| **Acabamento do Corpo** | Polido Espelhado |
| **Encaixes**<br>Arejador de piso Ø 90mm:<br>Arejador de piso Ø 150mm: | <br>Rosca de 1/2<br>Rosca 3/4 |
| **Vazão Nominal** | Ø 90mm: 7m³/h<br>Ø 150mm: 15m³/h |

# 04

# INSTALAÇÃO

# 04 INSTALAÇÃO

Prepare o ponto de instalação e fixe o Nicho de Arejador Cristal na alvenaria, mantendo-o corretamente nivelado e no prumo em relação ao piso.

Após a execução do revestimento, faça a instalação do Arejador Cristal por meio da conexão roscada diretamente no nicho, garantindo o encaixe correto e o alinhamento do conjunto.

Na rede de ar, mantenha o sistema de distribuição devidamente nivelado para garantir uniformidade no funcionamento dos arejadores.
Utilize sistema elevado ou sifão invertido para evitar o retorno de água ao Air Blower.

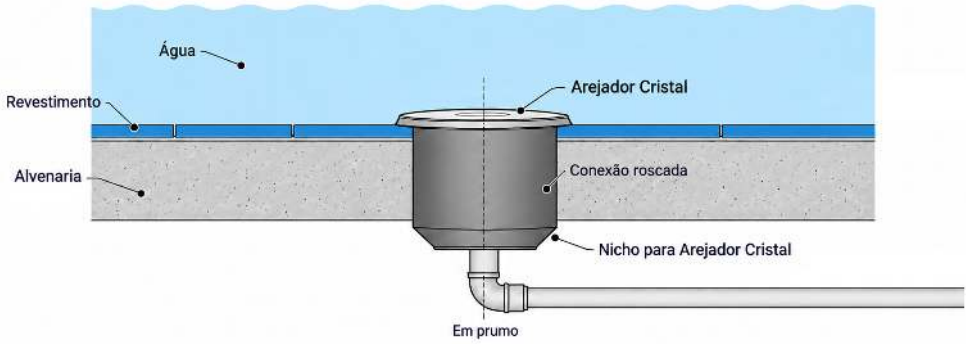


A distância entre os arejadores deve ser definida de acordo com as características de cada projeto e com o volume de bolhas desejado.

Como referência para o dimensionamento, recomendamos:

**Distância mínima:** 40 cm entre arejadores
**Distância sugerida:** 60 a 70 cm entre arejadores
**Distância máxima:** 100 cm entre arejadores

05

# INFORMAÇÕES COMPLEMENTARES

# 05 INFORMAÇÕES COMPLEMENTARES

## GARANTIAS:

O termo de garantia dos produtos da Cristal Led Inox pode ser encontrado em: https://www.cristalledeinox.com.br

## NORMAS:

Deverá ser respeitada a Norma ABNT NBR10339-2018


cristal led·inox

**Site**

www.cristalledeinox.com.br

**Telefone**

(12) 3896-2831

**E-mail**

atendimento@cristalled.com.br

cristal
led·inox

## Site

www.cristalledeinox.com.br

## Telefone

(12) 3896-2831

## E-mail

atendimento@cristalled.com.br