1.APRESENTAÇÃO

ASPIRAÇÃO REDONDO

ASPIRAÇÃO QUADRA

A Cristal Inox inova mais uma vez com o lançando de sua nova linha de dispositivos de aspiração intrinsecamente seguros dotados de um exclusivo sistema anti-aprisionamento e anti-turbilhão.

O novos dispositivos possuem recortes em seu interior para que a água possa ser aspirada por frestas laterais caso algum objeto ou até mesmo alguém tampe sua entrada, evitando assim, o aprisionamento do usuário. Estes novos dispositivos de aspiração também possuem uma tela em seu interior para evitar que fios de cabelo possam ficar presos nos mesmos.

Desenvolvidos para garantir a segurança dos usuários das piscinas, os novos dispositivos de aspiração da Cristal Inox tem um design elegante e um acabamento diferenciado. Fabricados em Aço Inox 316L, podem ser utilizados em piscinas com gerador de cloro a base de sal sem que haja corrosão ou pontos de oxidação localizados. A robustez da peça, aliada ao material utilizado e ao polimento esmerado, garantem que ela tenha uma excelente vida útil com muita beleza e segurança.

Disponíveis nas versões Redonda e Quadra. Acompanha tampa de Aço Inox 316L. Podem ser instalados por encaixe em tubos de 50mm e de 60mm (com uso de adaptador concebido especialmente para esta finalidade).

Garantia de 2 anos contra defeitos de fabricação.

2.DIMENSÕES

2.1 ASPIRAÇÃO REDONDO 50MM

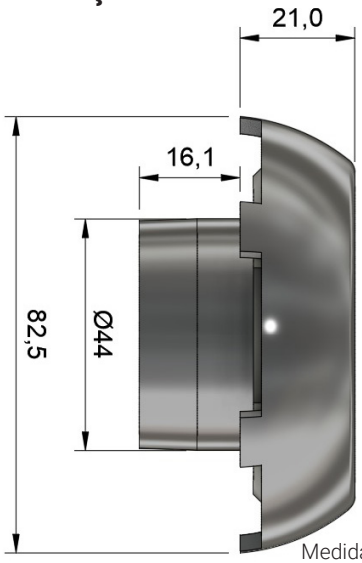

Medidas em milímetros

2.2 ASPIRAÇÃO REDONDO 60MM

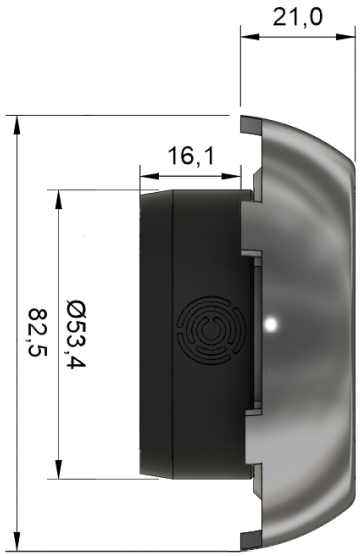

Medidas em milímetros

2.3 ASPIRAÇÃO QUADRA 50MM

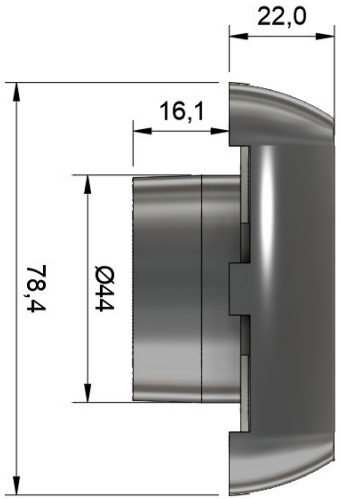

Medidas em milímetros

2.4 ASPIRAÇÃO QUADRA 50MM

Medidas em milímetros

3.ESPECIFICAÇÕES TÉCNICAS

Especificações Mecânicas	
Material do Corpo	Aço Inox 316L
Acabamento do Corpo	Polido Espelhado
Encaixes	Tubos de PVC 50mm Tubos de PVC 60mm
Vazão Nominal	9m³/h
Rosca do Corpo	BSP 1 1/2”
Material da Tampa	Aço Inox 316L
Acabamento da Tampa	Polido Espelhado
Rosca da Tampa	BSP 1 1/2”

4. INFORMAÇÕES IMPORTANTES

- Não tente remover a tela de segurança do dispositivo.
- Quando for encaixar a mangueira de aspiração, rosquei-a até o final para garantir que a água não seja succionada pelos recortes laterais.

GARANTIAS:

O termo de garantia dos produtos da Cristal Led Inox pode ser encontrado em:
https://www.cristalledeinox.com.br

CONTATO:

site: *www.cristalledeinox.com.br* | ***telefone:*** *(12) 3896-2831*
email: *atendimento@cristalled.com.br*