cristal

led • inox

01 APRESENTAÇÃO

01 APRESENTAÇÃO

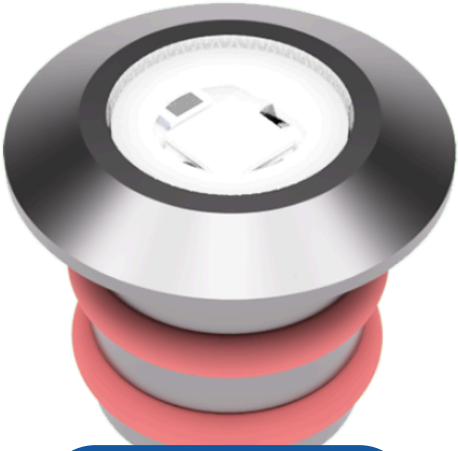

Nano Slim

Este refletor é ideal para ser utilizado como balizador (na piscina ou fora dela) ou como ponto de luz em piscinas com chão estrelado.

Pode ser instalado em piscinas de alvenaria, ou vinil e fibra utilizando nichos(é necessário deixar um tubo de 20mm ou 25mm para encaixe do dispositivo).

02

DIMENSÕES

02 DIMENSÕES

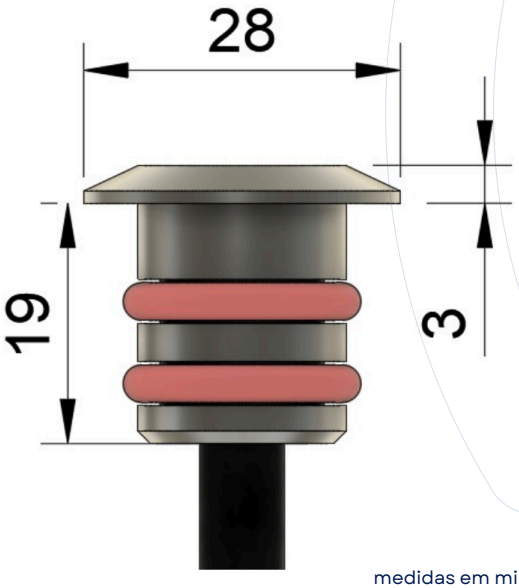

medidas em milímetros

03

ESPECIFICAÇÕES TÉCNICAS

03 ESPECIFICAÇÕES TÉCNICAS

Especificações Mecânicas

Material do Corpo	Aço Inox 316L
Acabamento do Corpo	Polido
Material das Lentes	Resina Ótica
Comprimento de Cabo	3m a 50m
Grau de Proteção	IP68

Especificações Elétricas

Alimentação Refletores Monocromáticos	12VCC (V+ / V-)
Cores de LEDs	**Monocromáticos**: - Branco (6500K) - Branco Morno (3000K) - Azul (465nm))
Potencia	1w

03 ESPECIFICAÇÕES TÉCNICAS

Especificações Ópticas

Modelo	Ângulo de Facho	Comprimento de Onda (NM) Temperatura de Cor (K)	Fluxo Luminoso (lm)
BRANCO 1W	140	6500K	84lm
BRANCO MORNO 1W	140	3000K	84lm
AZUL 1W	140	465nm	15lm

04 ESQUEMA DE LIGAÇÃO ELÉTRICA

04 ESQUEMA DE LIGAÇÃO ELÉTRICA

4.3 EXEMPLO DE LIGAÇÃO DO REFLETOR MONOCROMÁTICO NA CONTROLADORA RF

Dividir a carga dos refletores igualmente entre os terminais da Controladora RF

Terminais Controladora RF	Cabo do Refletor Cristal Led
Marrom (V+ / Comum)	Marrom
Azul (V- / Negativo)	Azul

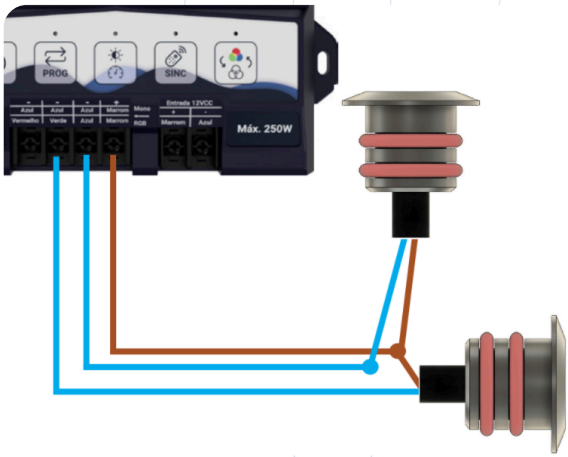

4.2 EXEMPLO DE LIGAÇÃO DO REFLETOR MONOCROMÁTICO EM FONTE BLINDADA CRISTAL LED

Terminais Fonte Blindada	Cabo do Refletor Cristal Led
Marrom (V+ / Comum)	Marrom
Azul (V- / Negativo)	Azul

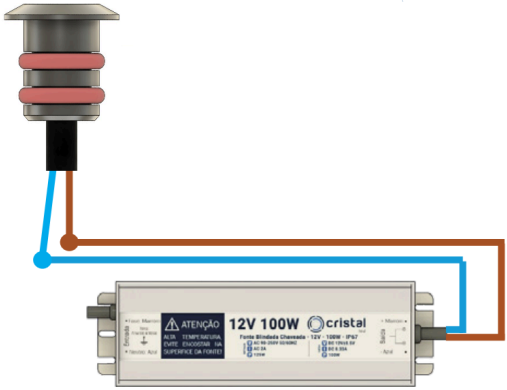

05

INSTALAÇÃO

05 INSTALAÇÃO

5.1 INSTALAÇÃO EM PISCINA DE ALVENARIA COM TUBOS DE PVC 20mm e 25mm

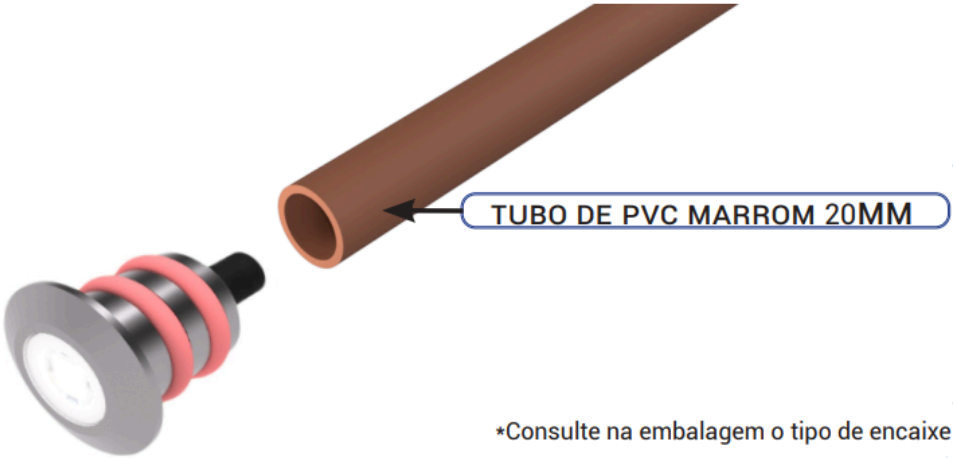

*Consulte na embalagem o tipo de encaixe

07

INFORMAÇÕES COMPLEMENTARES

07 INFORMAÇÕES COMPLEMENTARES

GARANTIAS:

O termo de garantia dos produtos da Cristal Led Inox pode ser encontrado em: https://www.cristalledeinox.com.br

NORMAS:

Deverá ser respeitada a Norma ABNT NBR5410 nas instalações elétricas.

RECOMENDAÇÕES ELÉTRICAS:

- Um dispositivo DR deve ser implementado no sistema para a segurança dos usuários, dimensionado de acordo com a potência da carga.
- Um dispositivo DPS deve ser instalado para assegurar maior proteção contra surtos nos equipamentos elétricos.
- Não recomendamos o uso de transformador.

.

cristal led·inox

Site

www.cristalledeinox.com.br

Telefone

(12) 3896-2831

E-mail

atendimento@cristalled.com.br

cristal
led • inox

Site

www.cristalledeinox.com.br

Telefone

(12) 3896-2831

E-mail

atendimento@cristalled.com.br